Guide câbles sur plaque latérale/frontale 1HE

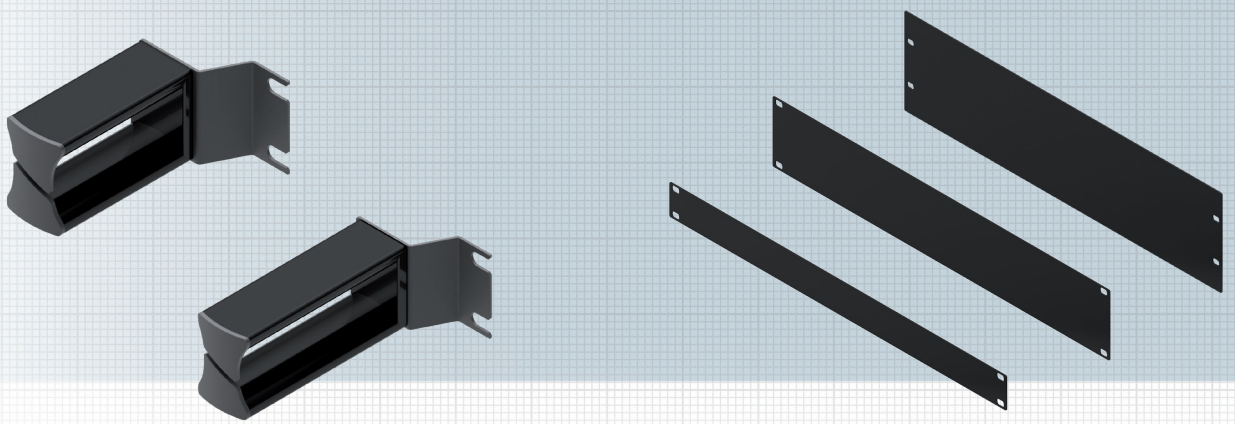

Guide câbles sur le côté avec support en plastique 1HE

Guide câbles sur le côté 1HE, 2K plastique avec lèvre en caoutchouc 75 mm/100 m pour le guidage des câbles dans l'armoire 19" en tenant compte du rayon de courbure. Design possible pour la gauche ainsi que pour la droite.

Caractéristiques

Matériau du support	Tôle d'acier à revêtement par poudre
Support	Polycarbonate
Lèvre en caoutchouc	PTS
Couleur	gris RAL 7035 / noir RAL 9005
Domaine d'application	Installation dans une armoire 19"
Unité de conditionnement	2 unités/sac plastique

Plaque frontale obturatrice 19"

Plaque frontale obturatrice pour couvrir les unités en hauteur ouvertes dans l'armoire 19".

Caractéristiques

Matériau	Tôle d'acier à revêtement par poudre
Couleur	gris, RAL 7035 / noir, RAL 9005
Domaine d'application	Installation dans une armoire 19"
Unité en hauteur	1HE/2HE/3HE
Unité de conditionnement	1 unité/carton

Désignation	N° de commande	
	noir, RAL 9005	gris, RAL 7035
Guide câbles 2K 1HE gauche/droite, longueur 75 mm	LVZ000212E	LVZ00021
Guide câbles 2K 1HE gauche/droite, longueur 100mm	LVZ000222E	LVZ00022
Plaque frontale obturatrice 1HE	AVRB12E	AVRB11E
Plaque frontale obturatrice 2HE	AVRB22E	AVRB21E
Plaque frontale obturatrice 3HE	AVRB32E	AVRB31E